Einphasen- Trenntransformatoren

2.4 Typ TL von 22,5- 250 KVA, stehend

nach VDE 0570 DIN EN 61558-2-4
VDE 0532 DIN EN 60076

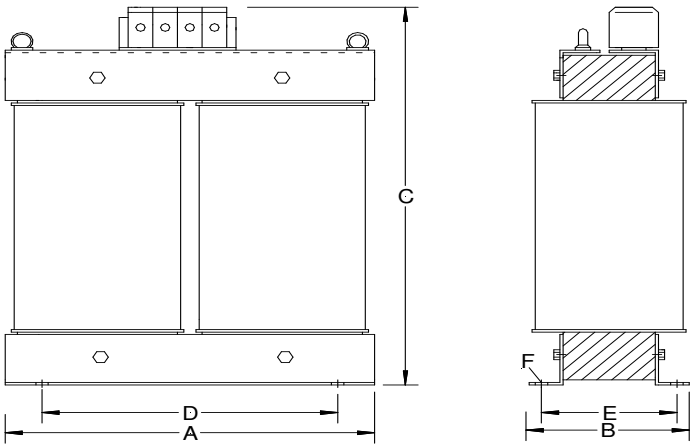

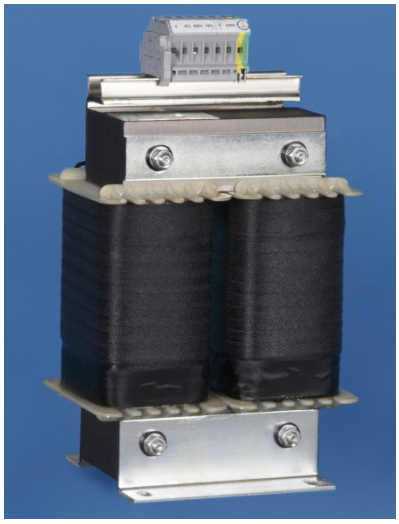

Ausführung:
Offener Transformator, getrennte Wicklungen. Fußwinkelbefestigung,
Schutzart IP 00, geeignet zum Einbau bis IP 23.
Korrosionsschutz durch komplette Harzimprägnierung. Isolationsklasse T40E.
Anschlusselemente richten sich nach Stromstärke und sind entweder Klemmen, Bolzen oder CU-Laschen.
Zur Erzielung eines optimalen Wirkungsgrades kommt verlustarmes Blech zum Einsatz. Die Wicklungen bestehen aus hochwertigem Kupfer- Lackdraht der Isolierstoff-Klasse F oder H. Umgebungstemperatur: 40°C. Montage auf horizontalen Flächen, vorbereitet für Schutzklasse 1.

Größere Leistungen, Ausführungen im Gehäuse, andere Frequenzen und veränderte Umgebungstemperaturen auf Anfrage.

Typ	Leistung	*Uk	*PFe	*PCU	Kupfer-gewicht	Gesamt-gewicht	Bemaßung					
							A	B	C	D	E	F
	KVA	%	W	W	kg	kg	mm	mm	mm	mm	mm	mm
TL 22.5	22.5	4,3	123	923	18,5	100,0	320	280	475	196	214	13
TL 25.5	25.5	4,0	123	902	24,6	106,0	320	280	475	196	214	13
TL 28.0	28.0	4,4	134	1144	27,1	124,0	360	260	580	270	180	14
TL 31.5	31.5	5,1	146	1474	23,4	128,0	360	270	580	270	190	14
TL 35.5	35.5	4,8	163	1588	23,4	141,0	360	285	580	270	205	14
TL 40.0	40.0	4,7	188	1791	26,4	167,0	400	285	660	300	215	18
TL 45.0	45.0	4,5	195	1877	30,0	171,0	400	285	660	300	215	18
TL 50.0	50.0	4,2	218	1926	31,7	188,0	400	300	660	300	230	18
TL 63.0	63.0	3,9	244	2173	39,5	216,0	400	340	660	300	250	18
TL 80.0	80.0	3,4	317	2426	48,3	284,0	480	370	750	360	250	18
TL 100.0	100.0	3,1	359	2582	60,6	324,0	480	390	750	360	270	18
TL 125.0	125.0	2,9	416	2833	74,0	373,0	480	420	750	360	295	18
TL 160.0	160.0	3,2	541	3450	95,5	484,0	600	440	810	450	275	18
TL 200.0	200.0	4,4	526	4836	124,4	562,0	600	470	810	450	300	18
TL 250.0	250.0	3,8	611	5070	137,3	693,0	600	540	810	450	360	18

**sh. technische Erläuterungen 17.1*